





TM-TG
tagliaverdure
vegetable cutters

- TM-TG è una versione dello storico TM che, grazie alla nuova tramoggia gigante di introduzione prodotto, sfrutta al massimo la potenza del motore e la solida struttura del TM
- Caratteristiche funzionali ed elettriche come TM
- Trasmissione del moto con cinghia dentata
- Compatibilità tutti dischi TM esclusi i PS che sono dedicati
- Coperchio alluminio-inox con carico a 360°
- Leveraggio per sollevamento e rotazione pressore con micro
- Tubo introduzione senza micro
- Esclusivo disegno della tramoggia per eliminare vite rompitorsolo centrale sul disco
- Grande capacità di carico

Opzionale
- Ampia disponibilità di dischi per tutte le applicazioni.
- Stampo pulizia dischi PS
- Porta dischi
- Scivolo per scarico continuo

- *TM-TG is a version of the well-known TM that thanks to a new larger feed hopper maximizes the motor power and strong structure*
- *Same operational and electrical features of the TM*
- *Toothed, high torque, belt*
- *TM discs compatible, except PS discs*
- *Aluminum-Stainless steel top with 360° loading feature*
- *Microswitch on lever*
- *Introducing tube without micro*
- *Exclusive hopper design with no central chopping wedge*
- *Very easy product loading*

Optional
- *Large number of discs available for every purpose*
- *Cleaner for PS discs*
- *Discs holder*
- *Chute for continuous product ejection*

Optionals

Dischi fette *Slices discs*

DF 1 DF 2 DF 3 DF 4 DF 6 / DF 8 DF 10 DF 14

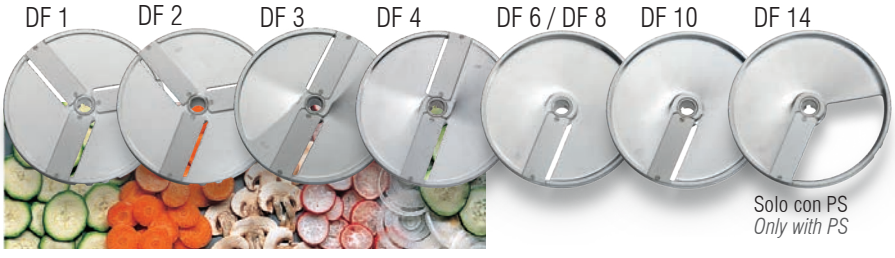

Solo con PS
Only with PS

DF 5



DF 1 - 7



Disco regolabile
Adjustable disc

Dischi bastoncini *Discs sticks*

DQ 4 DQ 6 / DQ 8 DQ 10



Dischi cubetti *Dicing discs*

PS 20G PS 14G PS 10G PS 8G



Dischi PS da usare solo in abbinata con i DF *PS discs only use with DF*

Dischi per sfilacciare *Discs for shredding*

DT 2 DT 3 DT 4 DT 7 DT 9



Dischi grattugia *Grating discs*

DTV1 DTV 8

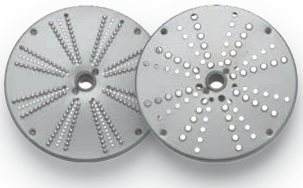



Scivolo per scarico continuo, con micro di sicurezza

Chute for continuous product ejection, with safety microswitch



Pulitore per dischi PS
Cleaner for PS discs



Porta dischi
Discs holder

DF 1-7
Innovativo disco regolabile DF1-7 che permette di tagliare fette di spessore da 1 a 7 mm a piacere

The innovative DF1-7 adjustable disc allows you to cut slices of thickness from 1 to 7 mm as desired

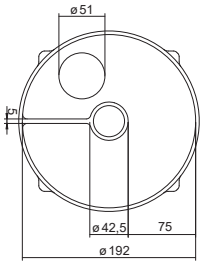

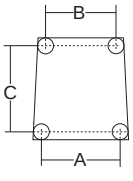

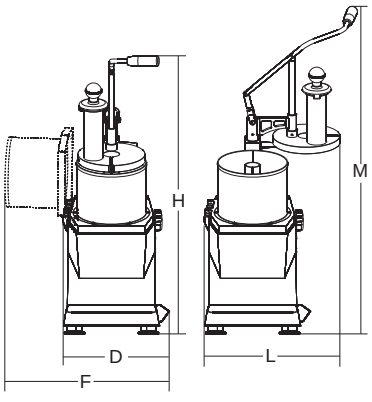

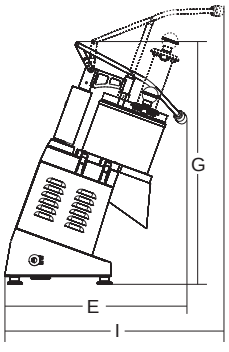

				A	B	C	D	E	F	G	H	I	L	M			
	watt/Hp		*r.p.m.*	*mm*	*mm*	*mm*	*mm*	*mm*	*mm*	*mm*	*mm*	*mm*	*mm*	*mm*	*kg*	*mm*	*kg*
TM-TG	515/0.7	1ph/3ph	300	225	195	255	296	509	460	676	777	612	428	915	20	570x750x1050	34