THOR
batticarne
meat press



- Struttura e particolari in acciaio inox Aisi 304
- Motorizzazione con riduttore e biella, rapido e affidabile
- Protezione interbloccata in acciaio inox
- Piano in polietilene estraibile
- Tampone in acciaio inox con copri-tampone in POM-C removibile
- Facile regolazione del tampone per una pressione adatta allo spessore del prodotto da 2 mm a 2 cm
- Scorrimento su boccole autolubrificate
- Sistema per ritorno forzato manuale

- *AISI 304 stainless steel body and details*
- *Motor with fast and reliable reduction gear and piston rod*
- *Stainless steel interlocking system*
- *Removable polyethylene cutting board*
- *Stainless steel piston with removable POM-C piston cover*
- *Easy adjustment of the piston for a pressure suitable for product thickness from 2 mm to 2 cm*
- *Sliding on self-lubricated bushes*
- *System for manual forced return*



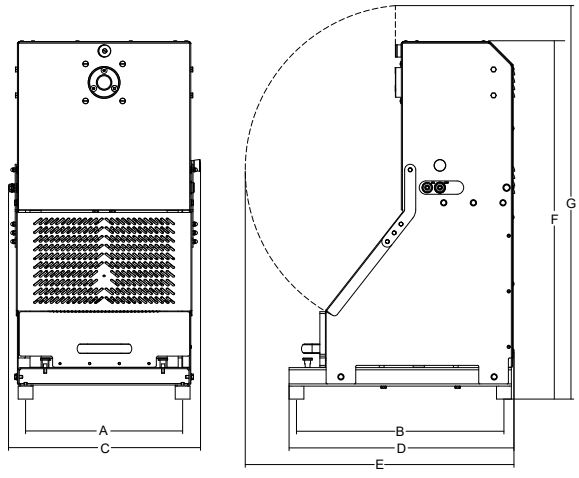

					A	B	C	D	E	F	G	KG
	watt/Hp			*mm*	*mm*	*mm*	*mm*	*mm*	*mm*	*mm*	*mm*	*kg*
Thor	550/0,75	3ph	2 mm ÷ 2 cm	ø 300	424	560	518	607	725	968	1062	85