ANNIVERSARIO 300

- Fusione in alluminio smaltata
- Particolari in acciaio inox e alluminio anodizzato argento
- Sistema brevettato di movimentazione (senza componenti meccanici in vista)
- Braccio blocca salumi BS1
- Pressamerce smontabile in acciaio inox
- Facile posizionamento del piatto scorrevole
- Ergonomia, scorrevolezza e praticità di pulizia
- Carro completamente smontabile per la pulizia brevettato

- *Polished and painted aluminum construction*
- *Featuring stainless steel and silver anodized aluminum details*
- *Patented motion system with no visible mechanical parts*
- *Table featuring a lateral movement with a double articulating arm BS1 to firmly hold and smoothly slide the produce through*
- *Stainless steel removable remnant holder*
- *Simple, yet stylish Italian design, rounded for ease of cleaning*
- *Easy to clean and disassemble without tools*



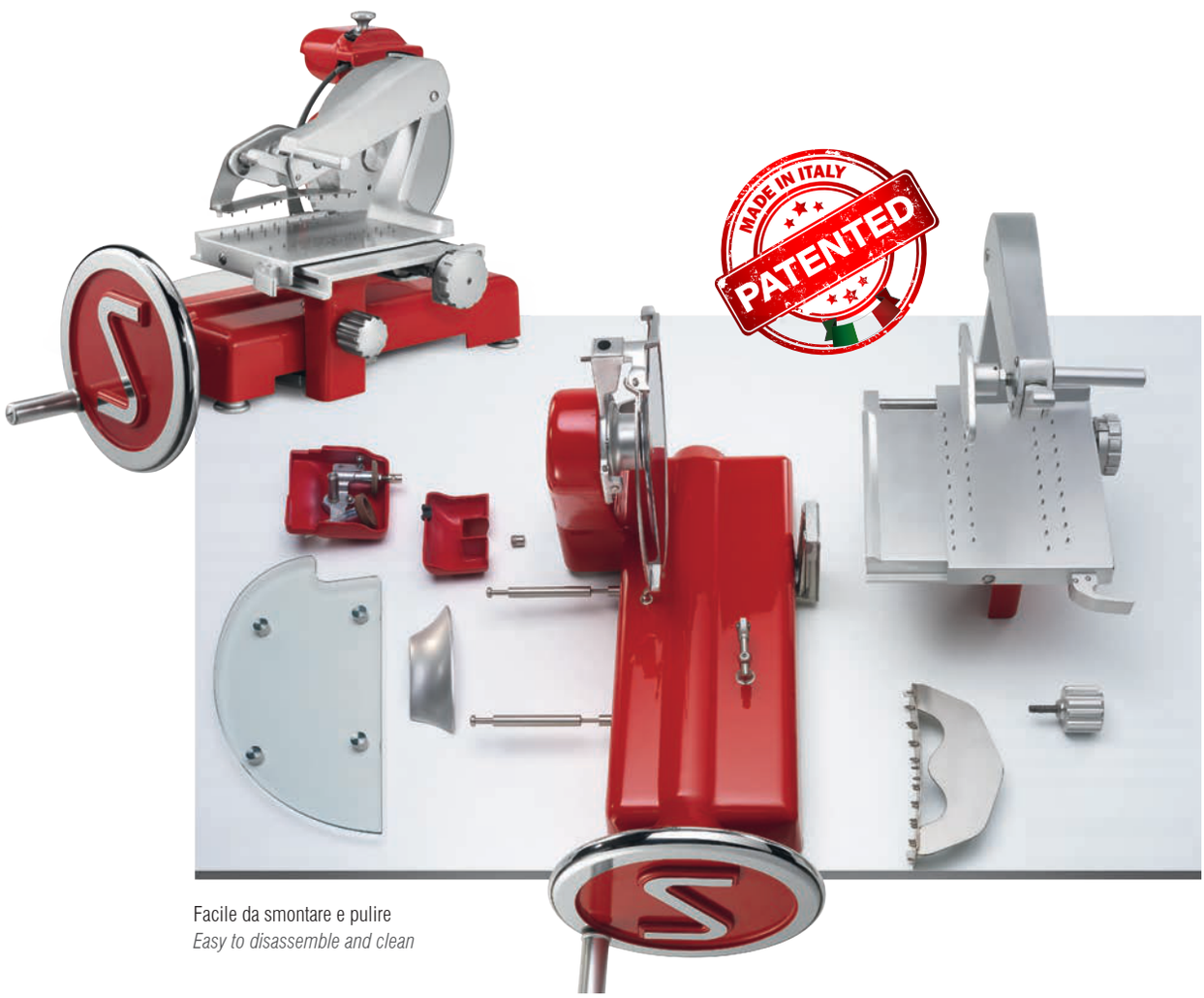

Facile da smontare e pulire
Easy to disassemble and clean



Braccio speciale stringisalumi BS1

BS1 self adjusting blocking arm



Ampio spazio tra lama e corpo

More space between blade and body machine

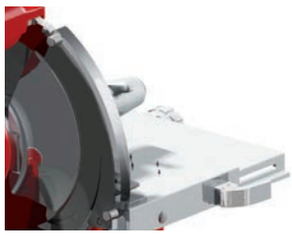

Protezione lama rimovibile

Removable blade protection

Disponibili in altri colori / Available in other colors









Optional



Piedistallo disponibile nero o rosso

Stand - red or black available

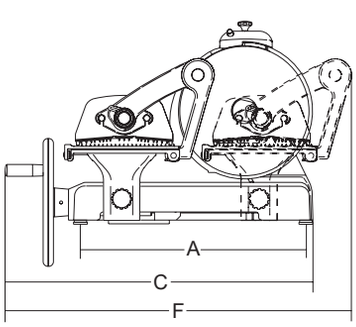

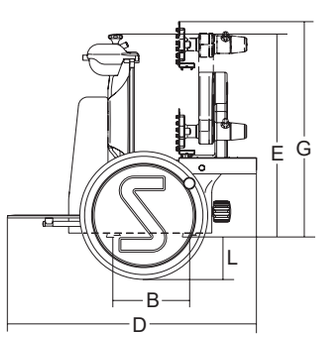

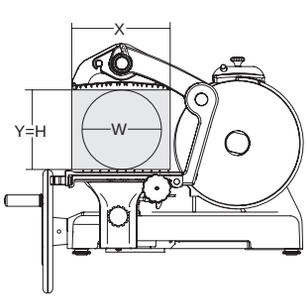

	mm-inch	mm	mm	mm	A mm	B mm	C mm	D mm	E mm	F mm	G mm	L mm	X mm	Y mm	H mm	W mm	kg	mm	kg
Anniversario 300	300/12"	3	285	270x295	520	180	770	625	510	855	590	90	270	200	200	200	60	960x920x860	78