www.gresilva.com

Horizontal Grill | Gril Horizontal
mod GHPI **R3/850**

Dimensions:
853 mm (w) x 890 mm (p) x 850 mm (h)

Weight / ***Poids:*** 205 kg

Thermal Flow / ***Débit thermique:*** 26 kw

Type: A

Category / ***Catégorie*:** II_{2H3+}

Voltage / ***Tension:*** 230 V

Electric Power / ***Puissance électrique*:** 103 w

Butane gas / ***Gaz butane***
Pressure / Pression - 28-30 mbar
Consumption / Consommation - 2,1 kg/h

Propane gas / ***Gaz propane***
Pressure / Pression - 37 mbar
Consumption / Consommation - 2,1 kg/h

Natural gas / ***Gaz naturel***
Pressure / Pression - 20 mbar
Consumption / Consommation - 2,8 m^3/h

Includes 3 rotating grills
Comprend 3 grilles rotatives





Support for grids
Support pour les grilles





scraper
grattoir



Double spit
Double broche



Meat spit
Tournebroche



Suckling pig spit
Broche pour cochon de lait



Rotating grid
Grille tourné



Cylindrical spit
Grille cylindrique



Grid for rib
Grille pour nervure



Line | Ligne 9

Horizontal Grill | Gril Horizontal

mod GHPI **R3/850**

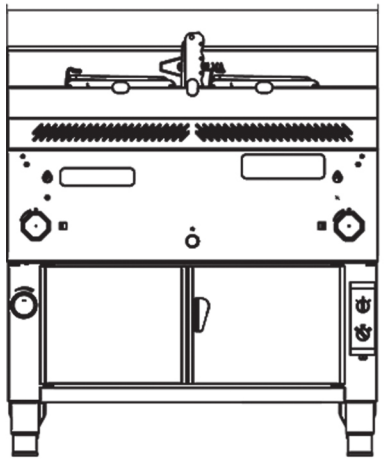

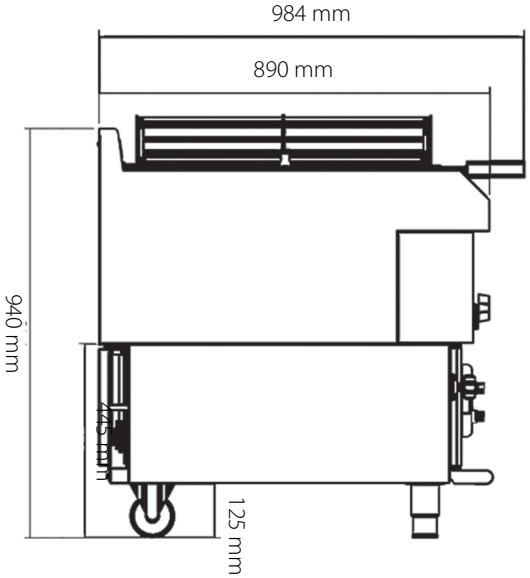

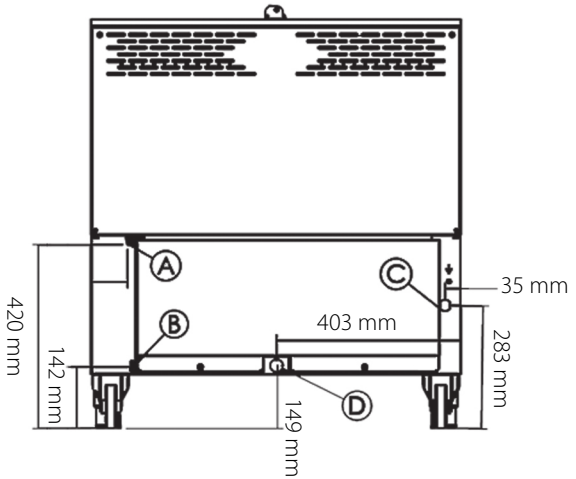

A - gas inlet 1/2"
A - entrée de gaz 1/2"
B - power cord output
B - sortie du cordon d'alimentacion
C - water inlet 3/4"
C - arrivée d'eau 3/4"
D - wastewater outlet 1"
D - sortie des eau usées 1"

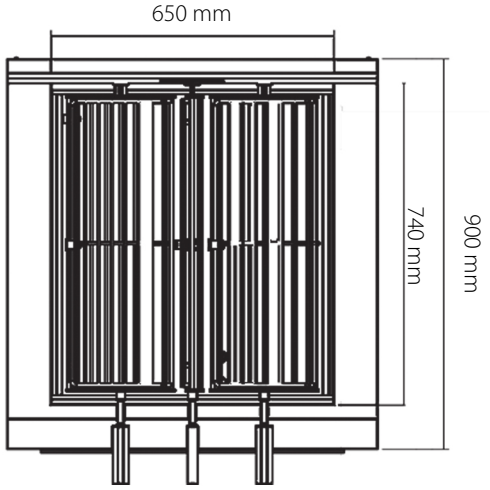

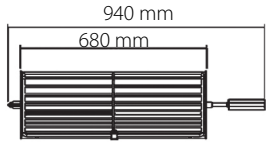

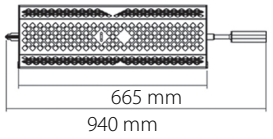

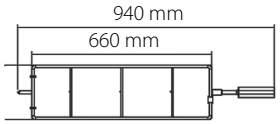

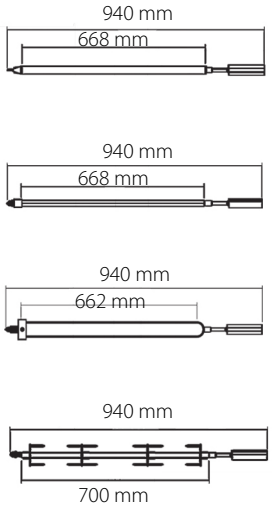

protective plate for ceramic tiles
plaque de protection pour carreaux de céramique

