www.gresilva.com

## Horizontal Grill | Gril Horizontal
# mod GHPI **R2/800**

**Dimensions:**
800 mm (w) x 890 mm (p) x 850 mm (h)

**Weight** / ***Poids:*** 205 kg

**Thermal Flow** / ***Débit thermique:*** 26 kw

**Type:** A

**Category** / ***Catégorie*:** $II_{2H3+}$

**Voltage** / ***Tension:*** 230 V

**Electric Power** / ***Puissance électrique*:** 103 w

**Butane gas** / ***Gaz butane***
Pressure / Pression - 28-30 mbar
Consumption / Consommation - 2,1 kg/h

**Propane gas** / ***Gaz propane***
Pressure / Pression - 37 mbar
Consumption / Consommation - 2,1 kg/h

**Natural gas** / ***Gaz naturel***
Pressure / Pression - 20 mbar
Consumption / Consommation - 2,8 $m^3$/h

Includes fixed grill and rotating grill
*Comprend un gril fixe et un gril rotatif*





Support for grids
*Support pour les grilles*





scraper
*grattoir*



Double spit
*Double broche*



Meat spit
*Tournebroche*



Suckling pig spit
*Broche pour cochon de lait*



fixed grill
*gril fixe*



Rotating grid
*Grille tourné*



Cylindrical spit
*Grille cylindrique*



Grid for rib
*Grille pour nervure*



# Line | Ligne 9

## Horizontal Grill | Gril Horizontal

## mod GHPI **R2/800**

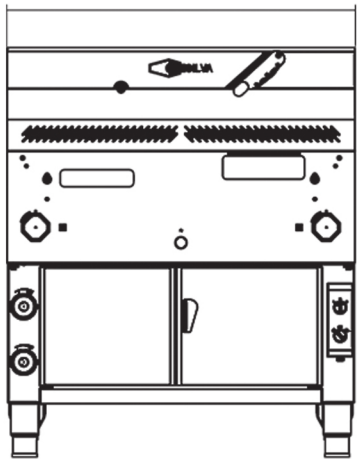


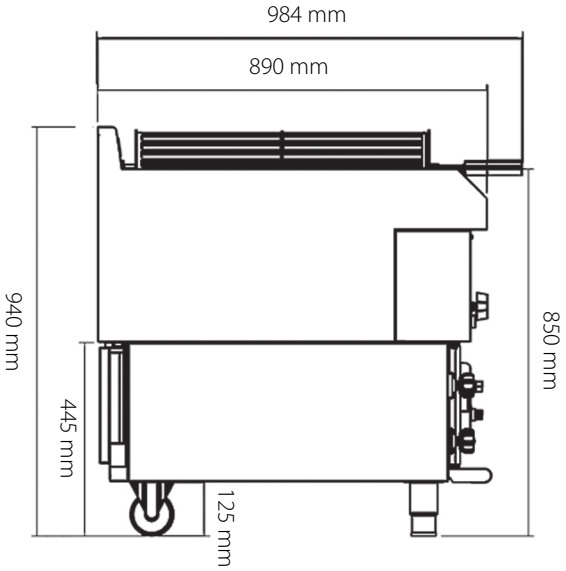


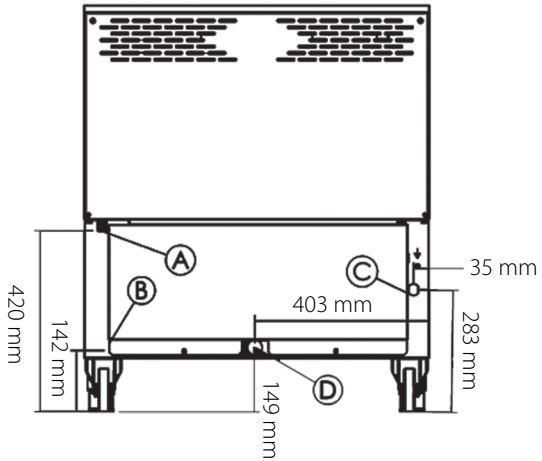


A - gas inlet 1/2"
*A - entrée de gaz 1/2"*
B - power cord output
*B - sortie du cordon d'alimentacion*
C - water inlet 3/4"
*C - arrivée d'eau 3/4"*
D - wastewater outlet 1"
*D - sortie des eau usées 1"*

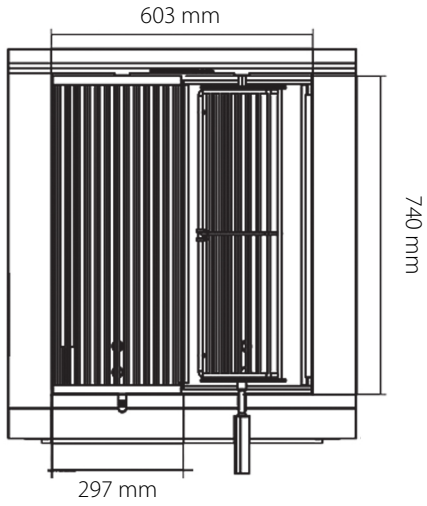


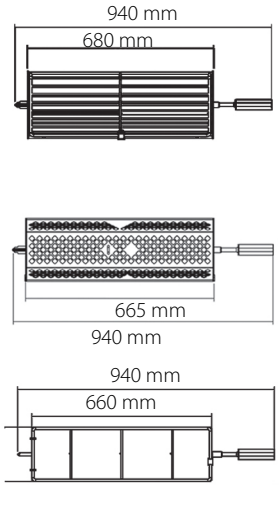


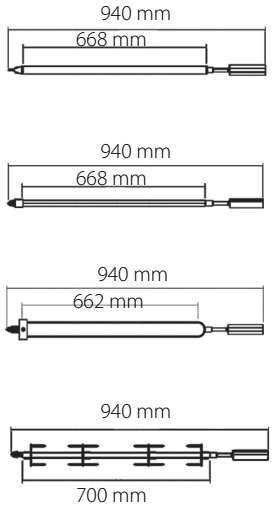


protective plate for ceramic tiles
*plaque de protection pour carreaux de céramique*

