www.gresilva.com

Horizontal Grill | Gril Horizontal
mod GHPI **4F/1700**

Dimensions:
1703 mm (w) x 833 mm (p) x 850 mm (h)

Grilling area / ***Zone de grillage:***
1476 mm x 607 mm

Weight / ***Poids:*** 307 kg

Thermal Flow / ***Débit thermique:*** 50,4 kw

Type: A

Category / ***Catégorie*:** II_{2H3+}

Voltage / ***Tension:*** 230 V

Electric Power / ***Puissance électrique*:** 44 w

Butane gas / ***Gaz butane***

Pressure / Pression - 28-30 mbar
Consumption / Consommation - 3,9 kg/h

Propane gas / ***Gaz propane***

Pressure / Pression - 37 mbar
Consumption / Consommation - 3,9 kg/h

Natural gas / ***Gaz naturel***

Pressure / Pression - 20 mbar
Consumption / Consommation - 5,3 m^3/h

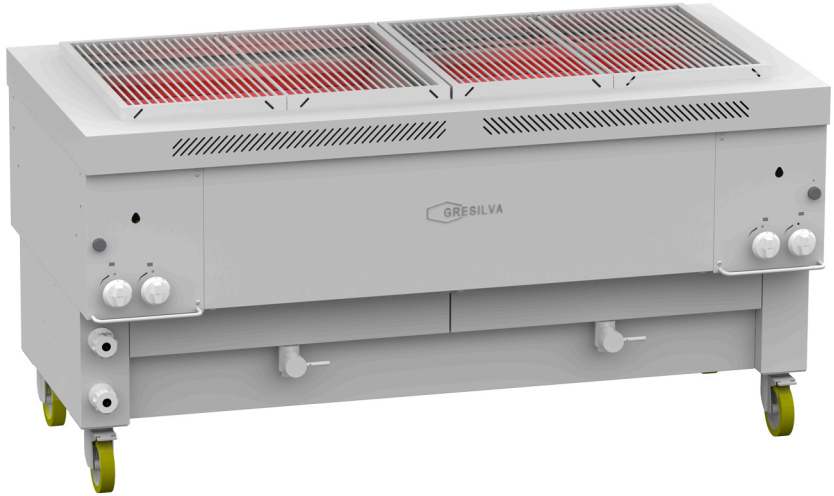



scraper
grattoir

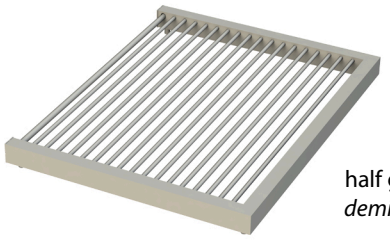

half grid
demi gril

CE 0464



Line | Ligne Mega Grill

Horizontal Grill | Gril Horizontal

mod GHPI **4F/1700**

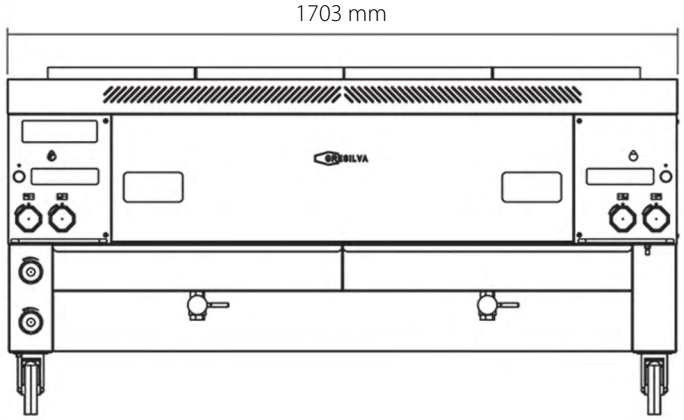

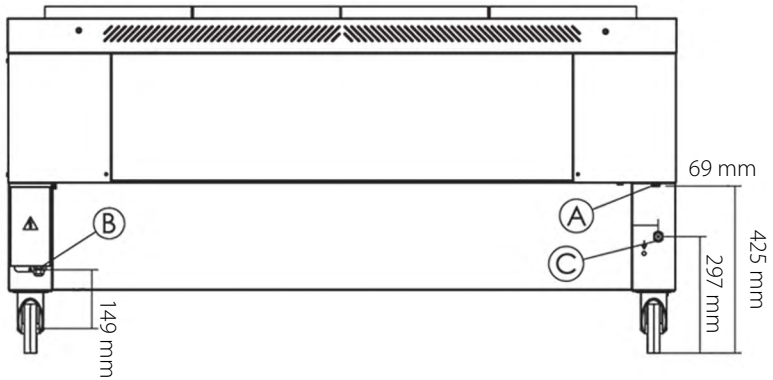

A - gas inlet 1/2"
A - entrée de gaz 1/2"
B - power cord output
B - sortie du cordon d'alimentacion
C - water inlet 3/4"
C - arrivée d'eau 3/4"
D - wastewater outlet 1"
D - sortie des eau usées 1"

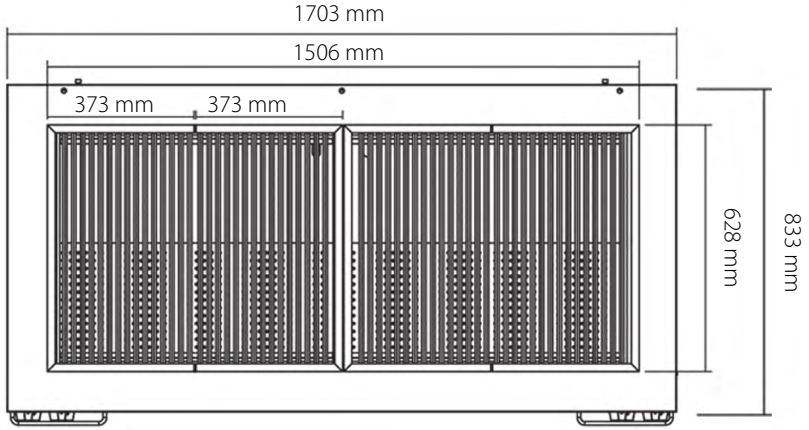

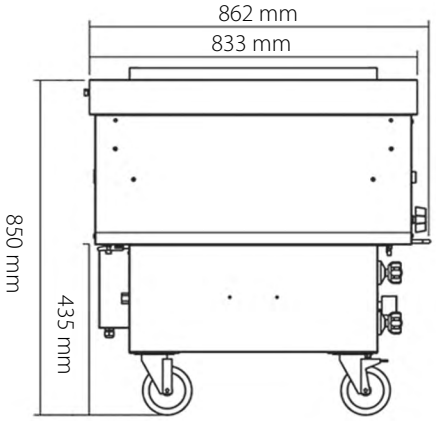

CE 0464