www.gresilva.com

Line | Ligne Mega Grill

Horizontal Grill | Gril Horizontal

mod GHPI **3F/1700**

Dimensions:
1703 mm (w) x 693 mm (p) x 912 mm (h)

Grilling area / ***Zone de grillage:***
1476 mm x 478 mm

Weight / ***Poids:*** 255 kg

Thermal Flow / ***Débit thermique:*** 48 kw

Type: A

Category / ***Catégorie*:** II_{2H3+}

Voltage / ***Tension:*** 230 V

Electric Power / ***Puissance électrique*:** 44 w

Butane gas / ***Gaz butane***
Pressure / Pression - 28-30 mbar
Consumption / Consommation - 3,8 kg/h

Propane gas / ***Gaz propane***
Pressure / Pression - 37 mbar
Consumption / Consommation - 3,8 kg/h

Natural gas / ***Gaz naturel***
Pressure / Pression - 20 mbar
Consumption / Consommation - 5,2 m^3/h





scraper
grattoir



half grid
demi gril

CE 0464



Line | Ligne Mega Grill

Horizontal Grill | Gril Horizontal

mod GHPI **3F/1700**

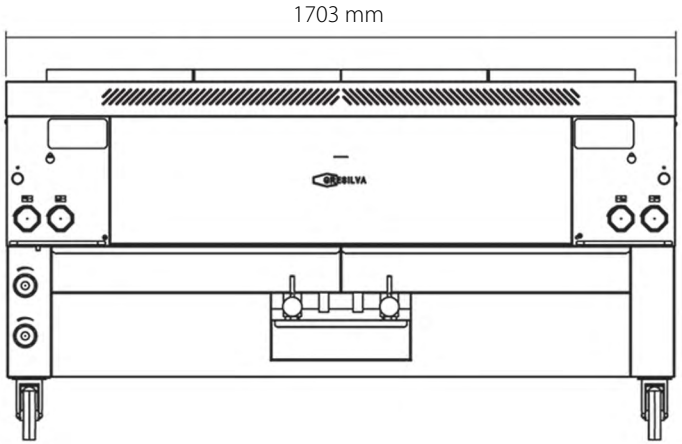

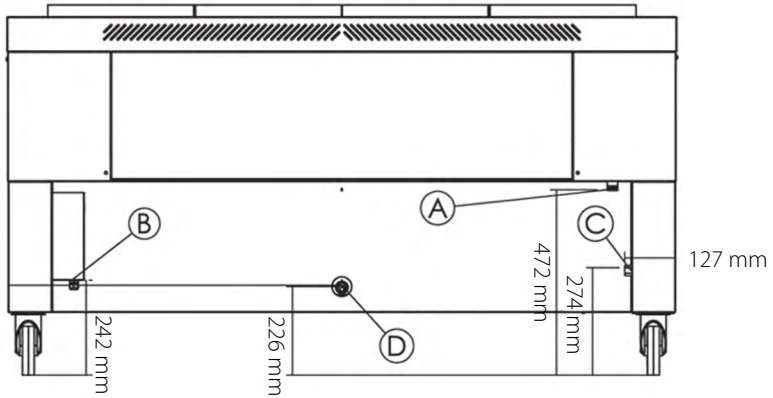

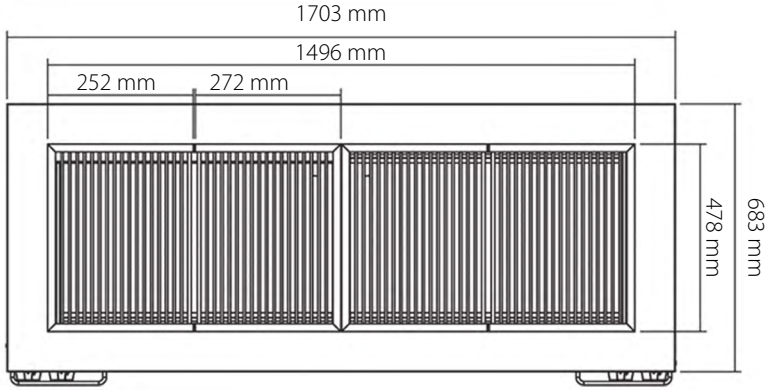

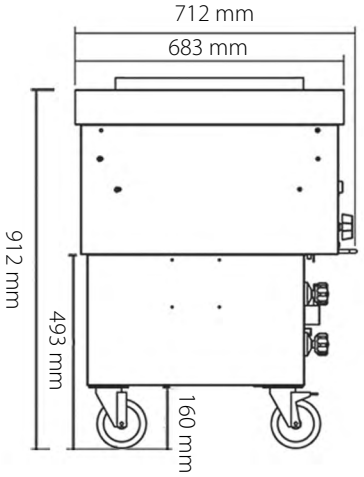

A - gas inlet 1/2"

A - entrée de gaz 1/2"

B - power cord output

B - sortie du cordon d'alimentacion

C - water inlet 3/4"

C - arrivée d'eau 3/4"

D - wastewater outlet 1"

D - sortie des eau usées 1"

CE 0464