www.gresilva.com

Horizontal Grill | Gril Horizontal
mod GHPI **2/800**

Dimensions:
800 mm (w) x 900 mm (p) x 850 mm (h)

Grilling area / *Zone de grillade:*
622 mm x 737 mm

Weight / ***Poids:*** 165 kg

Thermal Flow / *Débit thermique:* 26 kw

Type: A

Category / *Catégorie*: II_{2H3+}

Voltage / *Tension:* 230 V

Electric Power / *Puissance électrique*: 0,6 w

Butane gas / *Gaz butane*
Pressure / Pression - 28-30 mbar
Consumption / Consommation - 2,1 kg/h

Propane gas / *Gaz propane*
Pressure / Pression - 37 mbar
Consumption / Consommation - 2,1 kg/h

Natural gas / *Gaz naturel*
Pressure / Pression - 20 mbar
Consumption / Consommation - 2,6 m^3/h

Built in available / *Disponible pour l'intégration*



support with extra grids, high ajustable
support avec grilles extra, réglable en hauteur



with water inlet and outlet
avec arrivée et sortie d'eau





scraper
grattoir

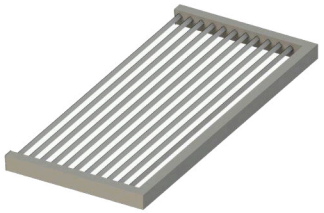

grid
grill

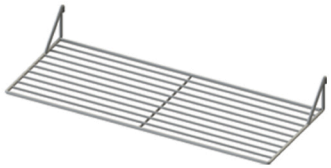

extra grid
extra grill



support grids
porte-grille



pack

CE 0464

GAS-FIRED
c UL us
LISTED
MH49781



Line | Ligne 9

Horizontal Grill | Gril Horizontal

mod GHPI **2/800**

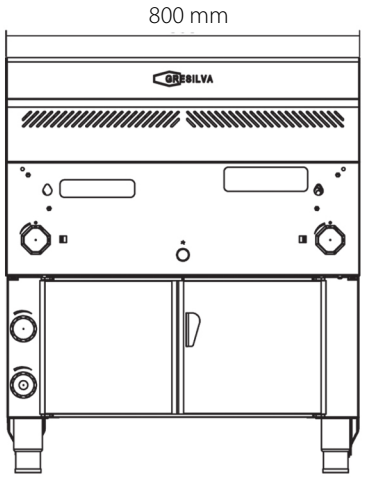

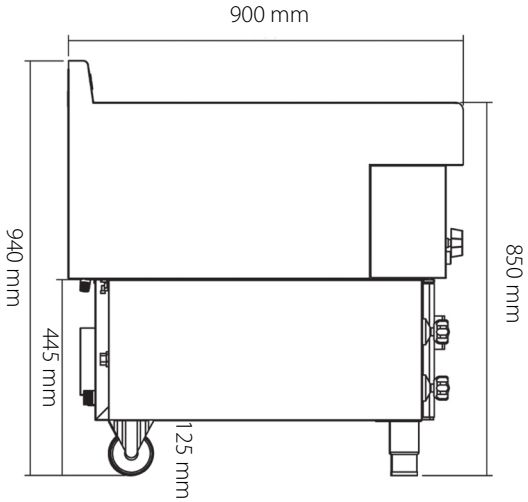

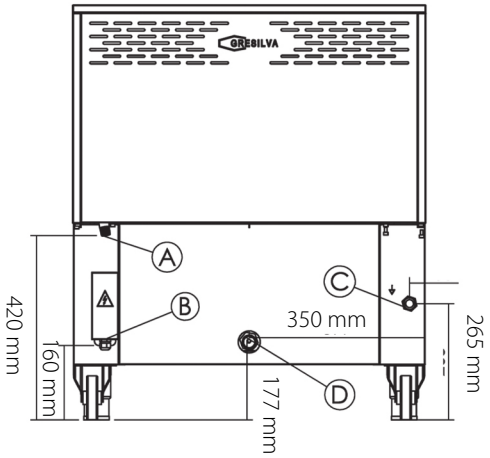

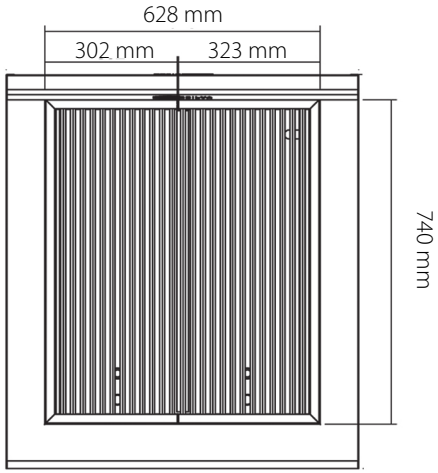

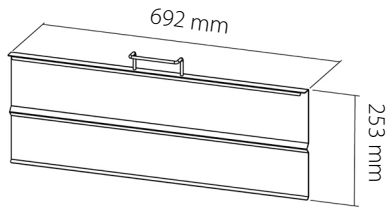

protective plate for ceramic tiles

plaque de protection pour carreaux de céramique

A - gas inlet 1/2"

A - entrée de gaz 1/2"

B - power cord output

B - sortie du cordon d'alimentacion

C - water inlet 3/4"

C - arrivée d'eau 3/4"

D - wastewater outlet 1"

D - sortie des eau usées 1"

