www.gresilva.com

Horizontal Grill | Gril Horizontal
mod GHPI **2/600**

Dimensions:
750 mm (l) x 768 mm (p) x 850 mm (h)

Grilling area
586 mm x 618 mm

Weight 140 kg

Thermal Flow 24,2 kw

Type: A

Category: II_{2H3+}

Voltage: 230 V

Electric Power: 0,6 w

Butane gas
Pressure - 28-30 mbar
Consumption - 1,9 kg/h

Propane gas
Pressure - 37 mbar
Consumption - 1,9 kg/h

Natural gas
Pressure - 20 mbar
Consumption - 2,6 m^3/h

Built in available

Dimensions:
750 mm (l) x 768 mm (p) x 850 mm (h)

Zone de grillade:
586 mm x 618 mm

Poids: 140 kg

Débit thermique: 24,2 kw

Type: A

Catégorie: II_{2H3+}

Tension: 230 V

Puissance électrique: 0,6 w

Gaz Butane
Pression - 28-30 mbar
Consommation - 1,9 kg/h

Gaz Propane
Pression - 37 mbar
Consommation - 1,9 kg/h

Gaz Naturel
Pression - 20 mbar
Consommation - 2,6 m^3/h

Disponible pour l'intégration



GRE.H6.G10
half grid
demi grill



Scraper
Grattoir







no feet
sans pieds



Line | Ligne 7

Horizontal Grill | Gril Horizontal
mod GHPI **2/600**

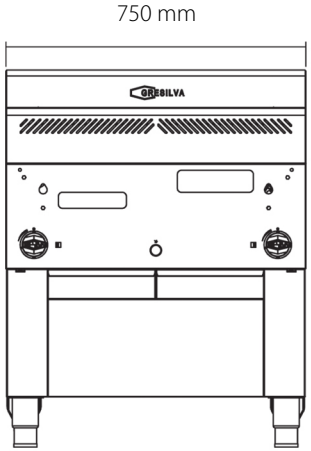

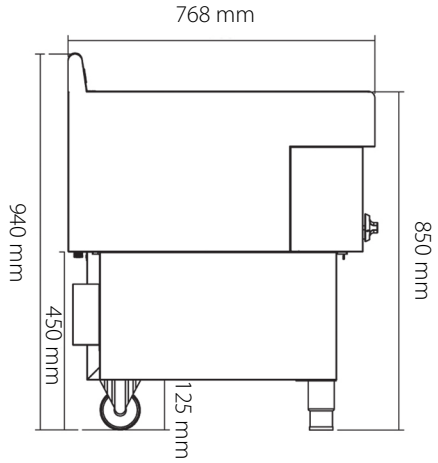

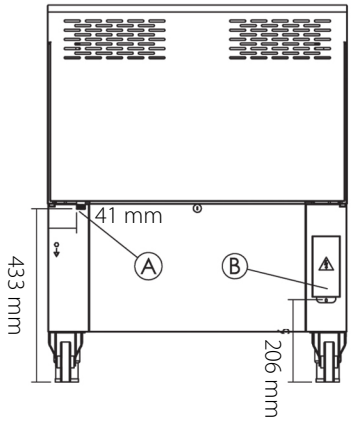

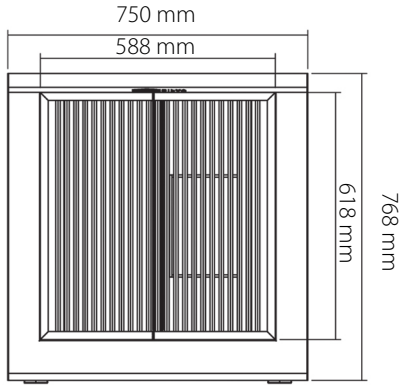

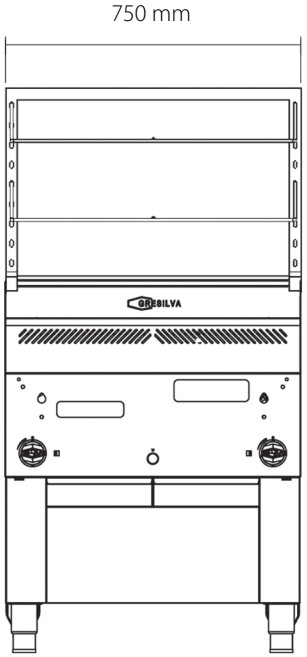

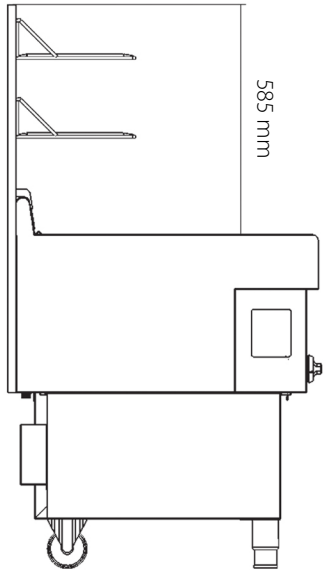

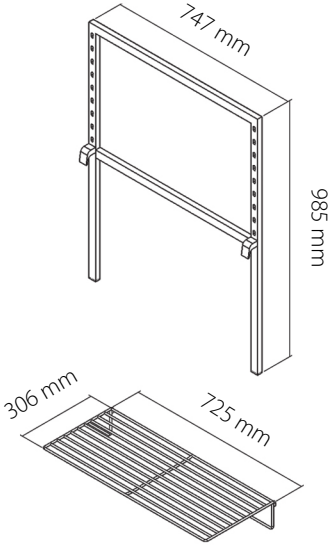

protective plate
for ceramic tiles
plaque de protection
pour carreaux
de céramique

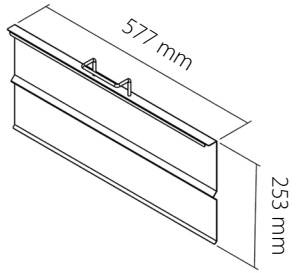

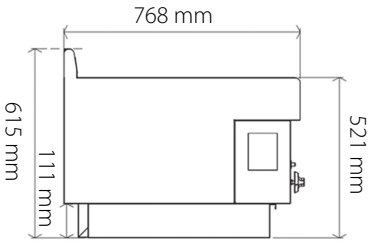

A - gas inlet 1/2" | *A - entrée de gaz 1/2"*
B - power cord output | *B - sortie du cordon d'alimentacion*